Clameau radial 10-304 incluant les versions

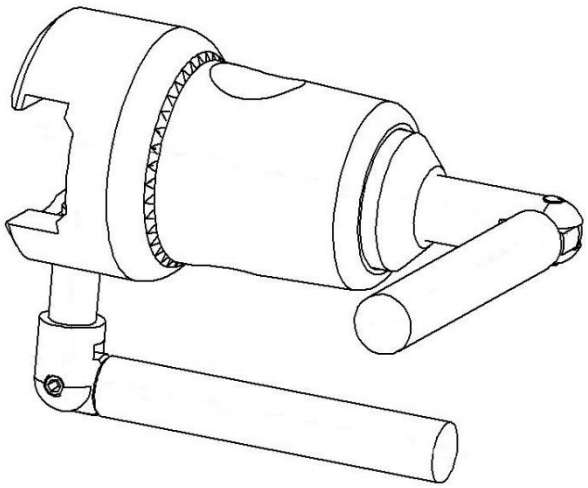

Version	Description	Type de tige	
10-304	**Clameau radial (rail UE 25x10 mm) avec goujon en V**		**Ø 16-20 mm**
10-304-P	**Clameau radial (rail UE 25x10 mm) avec goujon plat**		**Ø 16-20 mm**

Mise en garde ! Ce symbole indique des informations importantes relatives à la sécurité. Suivez attentivement ces instructions.

Veuillez lire le manuel d'instructions avant utilisation ! Il est important de bien comprendre le contenu du manuel d'instructions avant d'utiliser l'équipement.

CE

2021-04-19
Numéro de document : M10-304FR rev.01

Utilisation prévue

Clameau destiné à fixer et positionner des accessoires, avec une taille de tige de Ø 16-20 mm, sur le rail pour accessoires sur les tables d'opération et d'examen. Le produit doit être utilisé par des professionnels de la santé dans une structure médicale.

Consignes de sécurité

Charge maximale : 25 kg, selon EN 60601-1 et EN 60601-2.

Avant utilisation, assurez-vous du bon fonctionnement !

Lors du desserrage des valets de bloqueur pour régler la hauteur ou la position du clameau, soutenez l'accessoire pour l'empêcher de descendre de manière incontrôlée en position inférieure.

Le service de maintenance et l'entretien préventif doivent être effectués par du personnel agréé.

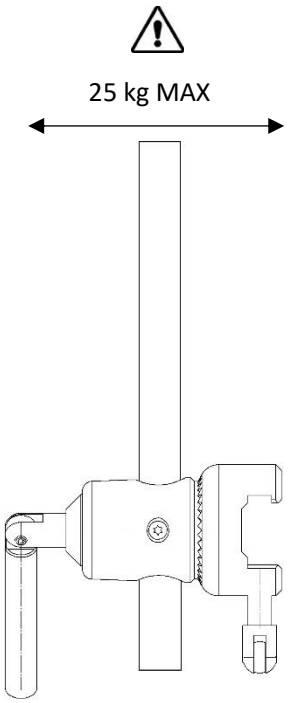

Instructions d’utilisation

Installation

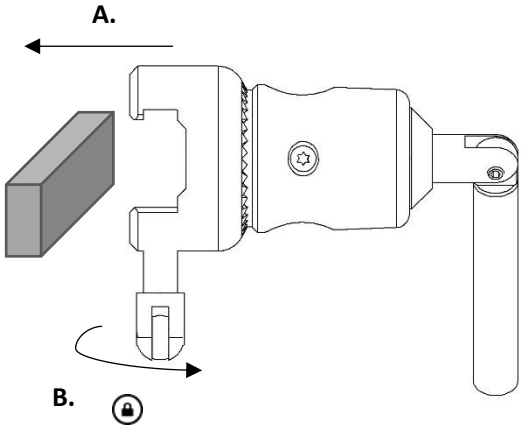

Utilisation

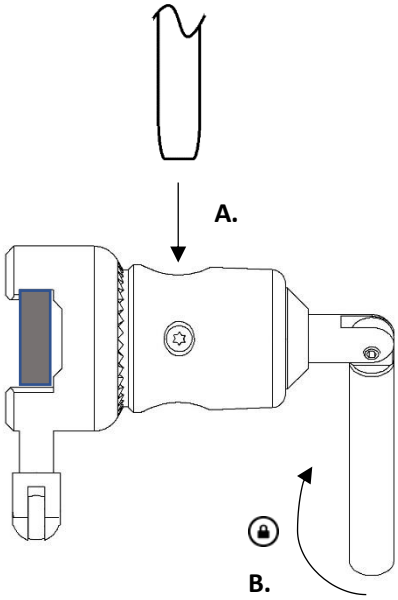

Maintenance

Le service de maintenance, l'entretien préventif, le réglage et les réparations doivent être effectués par du personnel agréé. Modifier la structure sans le consentement écrit du fabricant est strictement interdit.

Nettoyage

Nettoyez avec un détergent antiseptique dont le pH est compris entre 6 et 8 et de l'eau chaude. Vous pouvez utiliser de l'éthanol. Essuyez avec un chiffon doux. N'utilisez pas de détergent acide ou alcalin puissant.

Contrôle

Vérifiez qu'aucune partie n'est desserrée et ni endommagée. Vérifiez la fonction de verrouillage du clameau et la fonction de positionnement et de verrouillage de la tige de l'accessoire dans le clameau.

Entretien annuel

Une fois par an vous devez nettoyer soigneusement le clameau, lubrifier les parties amovibles et tester la fonction de verrouillage.

Pièces de rechange

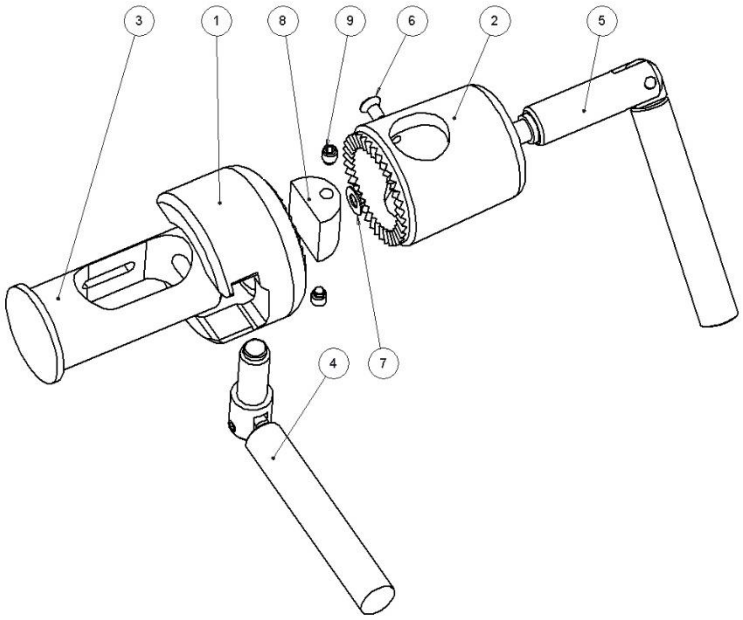

		Version :	10-304	10-304-P
	Description	**Unités**	**Article n°**	**Article n°**
1.	Couronne dentée	1	10315	10315
2.	Cylindre d'engrenage	1	10316	10316
3.	Guide	1	10320	10320
4.	Poignée de verrouillage	1	10062	10062
5.	Poignée de verrouillage	1	10346	10346
6.	Vis MKFT M4x8 A2	1	-	-
7.	Rondelle d'écrou PB 5x10x5	1	-	-
8.	Goujon	1	10325	10429
9.	Vis de réglage MT6SS M5x6 A2	2	-	-

Spécifications techniques

Charge de travail maximale	25 kg, selon EN 60601-1 et EN 60601-2.
Poids	1,0 kg
Matériaux du clameau	Acier inoxydable Laiton

Version	UDI-DI	Dimension (H x l x L)
10-304	07350111830052	160 x 55 x 120 mm
10-304-P	07350111830069	160 x 55 x 120 mm

REALME
matériel médical
Tel 03 22 72 55 24
Fax 03 22 72 17 35
contact@realme.fr
1 rue des violettes 80 480 SALEUX

REISON MEDICAL
Reison Medical AB
Eriksbergsvägen 32A
734 92 Hallstahammar
SUÈDE
+46 (0)220 433 99 I order@reison.se I info@reison.se