REALME
Tel:03 22 72 55 24 www.realme.fr

Derungs
MEDICAL LIGHTING

OPTICLUX
LAMPE À LOUPE LED

reddot award 2018
winner



Votre confort de travail est notre devoir.
OPTICLUX a tout d'une lampe à loupe moderne : une loupe robuste offrant un grossissement de x 1.9, des modules LED les plus récents, des articulations de bras ergonomiques éprouvées et une manipulation intuitive. Le grand plus d'OPTICLUX est sont grand champ éclairé de qualité lumière du jour, les caractéristiques de rendu des couleurs exceptionnelles et une longue durée de vie sans entretien. Homologuée comme produit médical, elle a de multiples applications : en dermatologie, dans les hôpitaux et cabinets médicaux, dentaires, les laboratoires ainsi que pour les contrôles qualité en stérilisation.

OPTICLUX
LAMPE À LOUPE

LED

WOOD LIGHT



Manipulation ergonomique
Bras compensé par ressort et joints d'articulation internes permettent une manipulation aisée sans affaissement de la tête du luminaire.

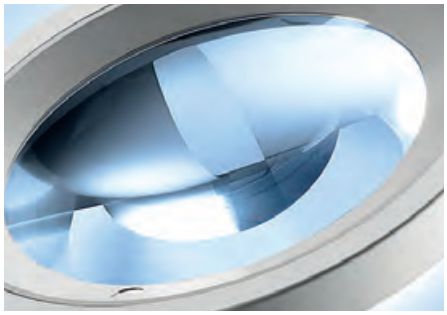

Longue durée de vie
Lentille en verre acrylique traitée anti-rayures et composants de qualité garantissent une longue durée de vie.



Positionnement flexible
Long bras offrant une grande amplitude de mouvements allant jusqu'à 142 cm.

reddot award 2018
winner

Adaptée pour :
laboratoires, cabinets médicaux, hôpitaux, etc.

PRODUIT MÉDICAL HOMOLOGUÉ

conforme à
EN 60601-1



Excellent champ lumineux

Grâce au grand diamètre de la loupe (Ø 160 mm, 3.5 dpts) et à l'éclairage puissant, gradable (6000 lx / 0.15 m).



Rendu fiable des couleurs

Des LED en 6500 K de grande qualité forment peu d'ombres et assurent un indice de rendu des couleurs optimal.

(IRC / Ra > 93, R9 > 90, R13 > 95)



Version spéciale dermatologie*

Deux modes d'éclairage dans un seul appareil : lumière de Wood en variante pour l'examen des foyers pathogènes fluorescents ou des modifications de pigmentation.

* dépendant de la variante



OPTICLUX
ALLUMER LA LUMIÈRE !
DANS LES CABINETS ET
LES LABORATOIRES.

OPTICLUX : voir, bien au-dessus de la moyenne.

Les lampes à loupe sont nombreuses. Mais peu sont homologuées comme produit médical selon la norme EN 60601-1. De par sa qualité d'éclairage exceptionnelle et sa construction unique, OPTICLUX est idéale pour une utilisation dans de multiples domaines médicaux.

OPTICLUX

Soulage les yeux
90 LED assure un éclairage homogène et sans ombres ; réglage individuel via une gradation en continu, le revêtement spécial de la lentille assure une meilleure transmission de lumière

Positionnement précis
Bras du luminaire en aluminium et articulations en fibre de verre renforcé assurant une longue durée de vie et un positionnement précis avec un faible poids.

Fonctionnement économique et fiable
Technique d'éclairage à LED efficiente économisant l'énergie et permettant un fonctionnement sans entretien.

Options de montage simples et polyvalentes
L'unique lampe à loupe, sur le marché, disponible en version plafond ou en version pin proposant des accessoires de fixation murale, sur table, sur rail ou sur pied à roulettes.

Nettoyage facilité
L'interrupteur à membrane, la lentille avec revêtement anti-rayures et le boîtier de grande qualité facilitent le nettoyage.

Excellent indice de rendu des couleurs
Les tons chaires et les tons rouges sont facilement reconnaissables sous la lumière du jour optimale ; indice de rendu des couleurs d'Opticlux IRC / Ra > 93, R9 > 93, R13 > 98.

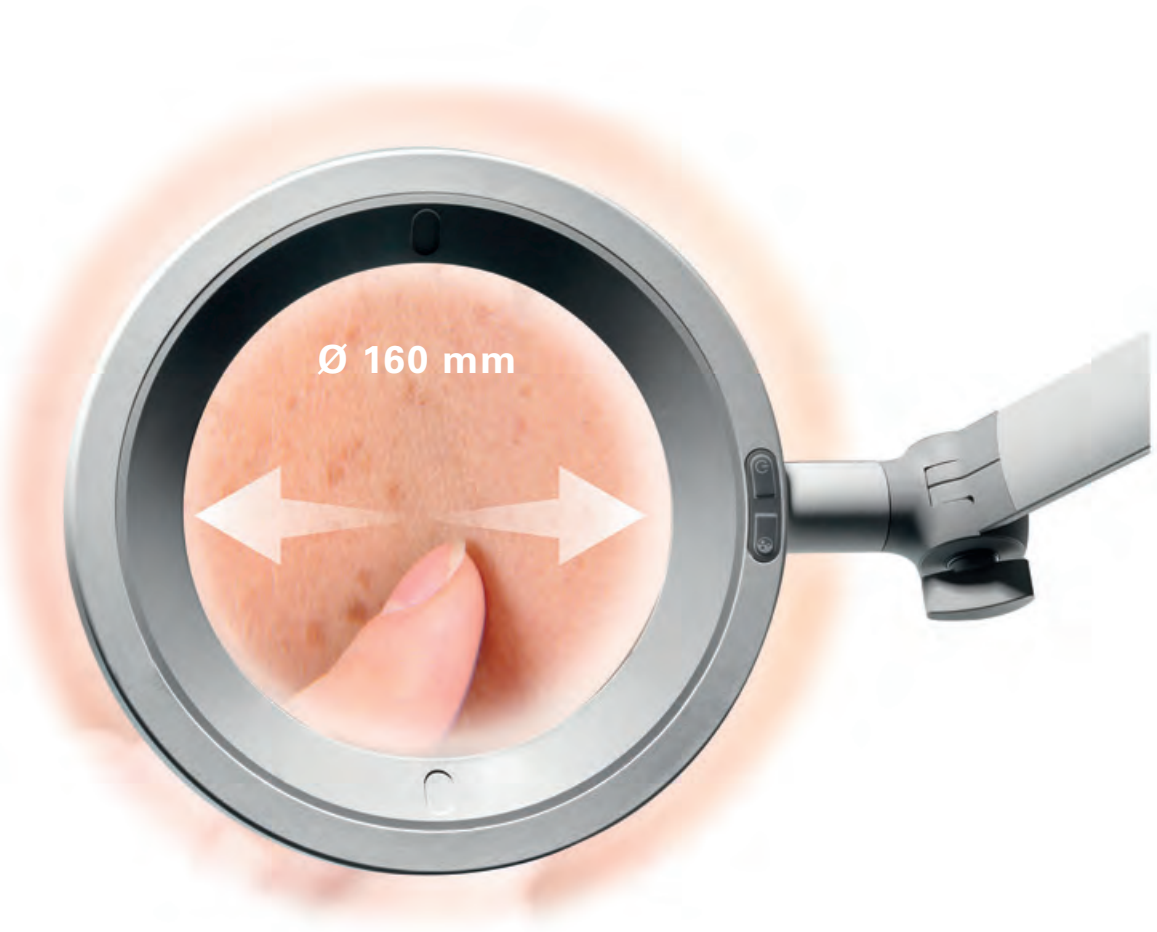

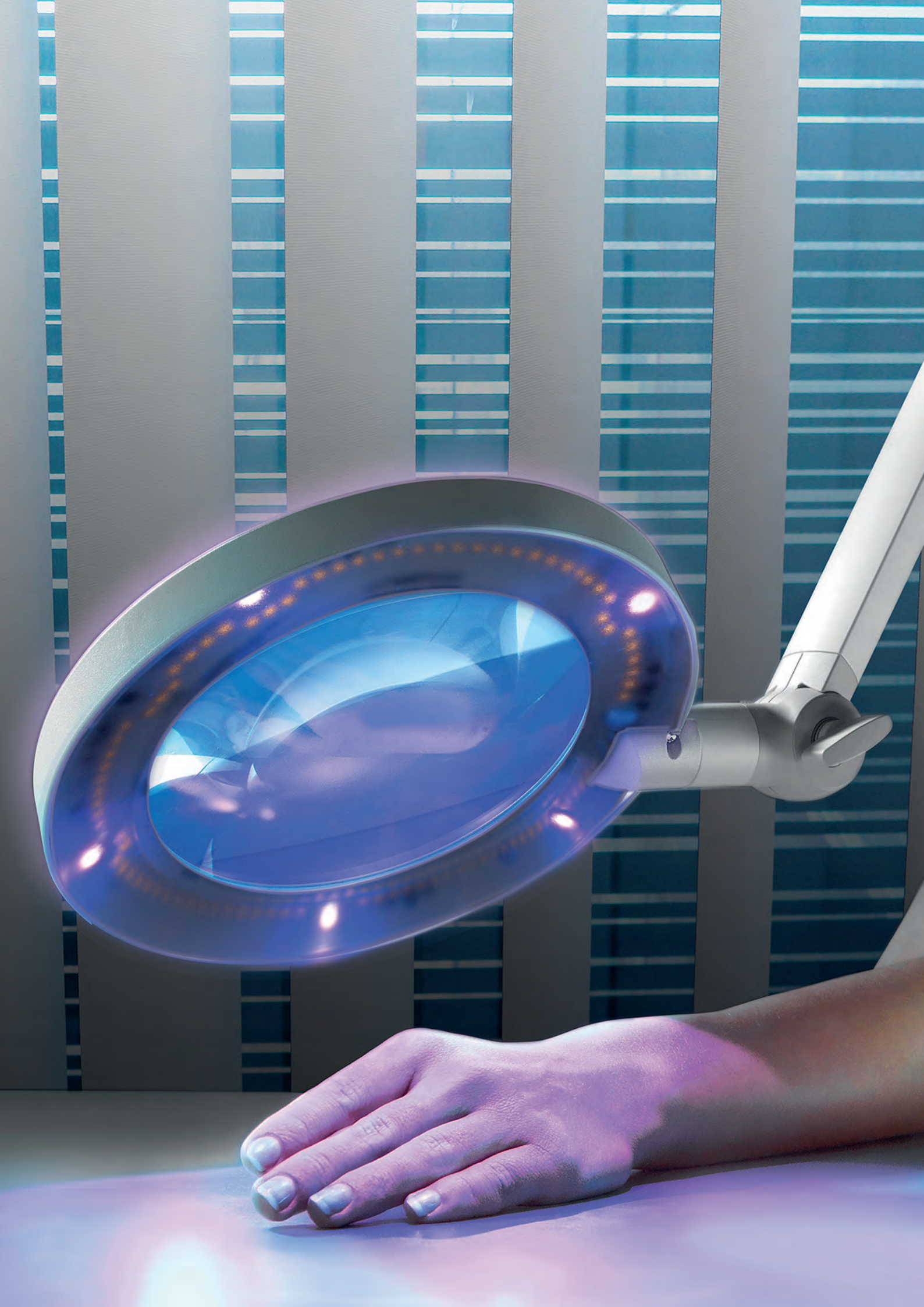

LUMIÈRE DE WOOD

OPTICLUX avec lumière de Wood.

La variante spéciale pour les dermatologues, les vétérinaires et les médecins légistes par exemple, comprend deux modes d'éclairage en un seul appareil : éclairage blanc lumière du jour et éclairage avec lumière de Wood. Ainsi, différents examens peuvent être effectués avec une seule lampe. Les lampes à lumière de Wood classiques nécessitent un assombrissement total de la pièce. Grâce aux LED BLB très puissantes, ceci est inutile avec l'Opticlux. Par conséquent : moins d'efforts et plus de temps à consacrer au patient.

Pour l'irradiation de certaines mycoses cutanées afin d'obtenir des informations de diagnostics basées sur la fluorescence résultante :

- ERYTHRASMA (fluorescence rouge)
- MIKROSPORIE (faible fluorescence verdâtre)
- FAVUS (fluorescence vert poison)
- TRICHOBACTERIOSIS AXILLARIS (fluorescence jaune-ocre)
- PITYRIASYS VERSICOLOR (fluorescence jaune-ocre)
- SCLEROSE TUBEREUSE (M. Pringele) (fluorescence blanc-bleu par rapport à la peau normale)
- VITILIGO (fluorescence blanc-bleu et blanc clair des zones dépigmentées)
- SCAPIOSE (des sillons blancs-gris)

Egalement pour le diagnostic de fluorescence pour l'imagerie diagnostique in vivo de tissus dysplasiques et de tumeurs de surface en conjonction avec un colorant local ou administré par voie systémique, e.g.PPIX ou 5-ALA.



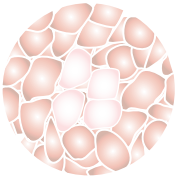

Éclairage LED & gradation

La peau sous éclairage LED proche de la lumière du jour



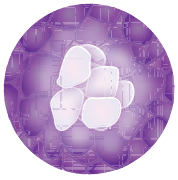

Éclairage UV (lumière de Wood)

Diagnostic précis : les lésions de la peau apparaissent différemment sous éclairage UV, par ex. pour des maladies de peau telles que Favus, Intertrigo Arten, Erythrasma

UNE LAMPE À LOUPE.
DE NOMBREUSES APPLICATIONS.



Dermatologues

Conditions d'examens optimales :
- grand diamètre de la loupe
- manipulation ergonomique
- excellent indice de rendu des couleurs R13 > 98

Pour un diagnostic optimal des maladies de la peau, une variante à lumière de Wood est disponible.



Hôpitaux, ambulatoire & cabinets médicaux

Utilisation polyvalente :
- grossissement idéal pour les contrôles qualité de stérilisation
- certifié produit médical pour les examens
- petits traitements
- qualité de lumière exceptionnelle
- caractéristiques de rendu des couleurs



Médecine vétérinaire

Une main libre :
- montage flexible au plafond, au mur ou sur pied à roulettes
- grand champ éclairé
- grossissement optimal pour les examens et les traitements de divers animaux

Pour un diagnostic optimal des maladies de la peau, une variante à lumière de Wood est disponible.



Version plafond



Fixation sur rail



Techniciens dentaires

Excellentes conditions d'éclairage :
- gradation en continu
- grossissement de 3.5 dpts
- excellent rendu des couleurs IRC/Ra > 93 pour des résultats de travail optimaux et un travail sans fatigue



Laboratoires

Les détails en un coup d'oeil :
- éclairage LED blanc lumière du jour pour un grossissement x 1.9
- champ éclairé très homogène
- positionnement précis et stable sans abaissement de la lampe



Contrôles qualité

Détecter les subtilités :
- lumière très claire, gradable offrant un rendu des couleurs optimal
- grand diamètre de la loupe
- grossissement sans distorsion soutenant le contrôle qualité systématique



Pince de table



Pied à roulettes



peut être adapté individuellement selon
la hauteur du plafond de la pièce

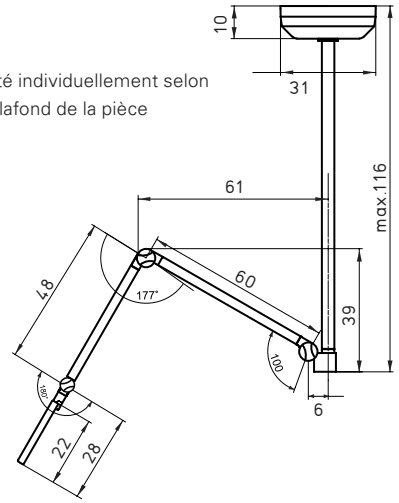

Version plafond

OPTICLUX - VERSION PLAFOND			Particularité	N° de commande
OPTICLUX 10-1 C T1	blanc pur / gris	montage fixe	–	D15.817.000
OPTICLUX 10-2 C T1	blanc pur / gris	montage fixe	**lumière de Wood**	D15.816.000



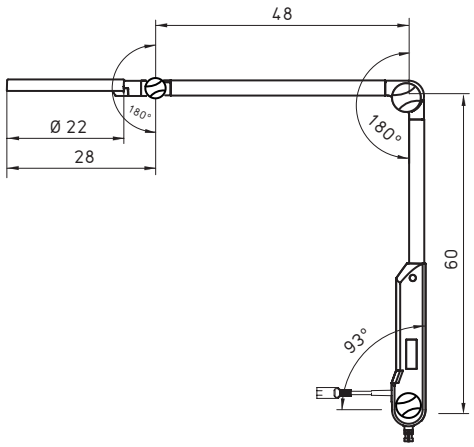

Version pin adaptable sur différentes fixations

OPTICLUX - VERSION PIN			Particularité	N° de commande
OPTICLUX 10-1 P TX	blanc pur / gris	Euro	–	D15.815.000
OPTICLUX 10-1 P TX	blanc pur / gris	UK	–	D15.850.000
OPTICLUX 10-2 P TX	blanc pur / gris	Euro	**lumière de Wood**	D15.814.000
OPTICLUX 10-2 P TX	blanc pur / gris	UK	**lumière de Wood**	D15.851.000

OPTICLUX en résumé

- Température de couleur : blanc lumière du jour 6500 K *
- Lentille en verre acrylique de 3.5 dioptries
- Caractéristiques des indices de rendu des couleurs *
  IRC > 93, R9 > 93, R13 > 98
- Champ lumineux homogène et clair
  (6000 lx / 0.15 m *)
- Gradable en continu
- Fixation universelle
- Boîtier durable, de qualité
- En option avec lumière de Wood : pic à 365 nm

Répartition lumineuse

* -10% / +20% de tolérance

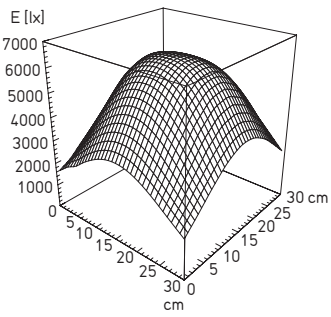

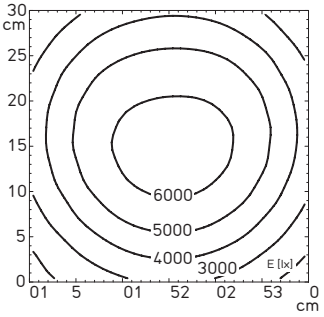

Que signifie IRC / indice Ra ?

Lorsque l'on parle des caractéristiques de l'indice de rendu d'une source lumineuse, l'unité de mesure I.R.C. (indice de rendu des couleurs) ou Ra est utilisé. Cette unité offre de mesurer dans quelle proportion une source lumineuse permet de percevoir les couleurs dans leur réalité.

- La lumière du soleil a un IRC de 100.
- Ainsi, un Ra de 100 signifie que toutes les couleurs sont visibles par l'oeil, sans être déformées.
- Plus l'IRC est élevé, plus les couleurs perçues sont proche de la réalité.

Opticlux

IRC / Ra = 100



IRC / Ra > 93

IRC 100 =
représentation complète du spectre de la lumière



Qu'indiquent les caractéristiques de rendu des couleurs ?

La couleur d'essai rouge R9 joue un rôle particulièrement important en médecine car il est très difficile de faire la distinction entre les nuances de rouge des tissus et du sang.

R13 est la couleur d'essai „couleur chair", et elle joue un rôle essentiel pour tous les traitements et soins cutanés (pour une meilleure reconnaissance des vaisseaux sanguins et des veines) dans les cabinets médicaux et dans le domaines des soins esthétiques.

Test de couleur R9



négatif



positif

Test de couleur R13



négatif



positif

ACCESSOIRES



protège lentille sur mesure
inclus dans la livraison : se positionne sur le bras par simple clic





PIÈTEMENT À ROULETTES RL	
Matériau	acier
Finition	– tube : blanc – pied : matière synthétique – roulettes : matière synthétique, avec 5 roulettes de blocage
Dimensions	1.0 m ; Ø 700 mm
Poids (net)	7.5 kg
Pour embout Ø	16 mm-W avec écrou de sécurité avec crochets de suspension pour câble
N° de commande	**D15.595.000**

BRAS PROLONGATEUR	
Matériau	acier / tube en acier revêtu par poudre époxy
Dimensions	400 m, Ø 16 mm
Poids (net)	env. 0.65 kg
Pour embout Ø	16 mm avec écrou de sécurité
Capacité de chargge	2.5 kg
N° de commande	**D13.363.000** - blanc pur







ÉTAU POUR RAIL MÉDICAL	
Matériau	aluminium
Dimensions des rails	25-35 x 8-10 mm
N° de commande	**D13.269.000**

PINCE ÉTAU	
Matériau	polyamide, acier
N° de commande	**D14.228.000** - noir

FIXATION MURALE	
Matériau	polyamide GF
N° de commande	**D13.231.000** - blanc pur

Sources

Auteurs des extraits cités dans cette brochure :

Titre : 123rf.com
Page 5 : Depositfoto
Page 6 : Shutterstock
Page 8 : IStock, Alamy, Depositfoto
Page 9 : AdobeStock, Alamy, Unsplash, Masterfile

Les photos de produits et de références sont la propriété de Hauser & Partner Imaging GmbH. Toutes les autres photographies et graphismes : Derungs Licht AG et Groupe Waldmann.

Centre de compétences Soins & Santé :

DERUNGS LICHT AG
Hofmattstrasse 12
9200 Gossau
Suisse
Téléphone +41 71 388 11 66
Fax +41 71 388 11 77

Derungs Licht AG est une société du Groupe Waldmann.

MADE SWISS

Zertifiziertes Managementsystem SQS ISO 13485

© Derungs Licht AG · D80 117 000 · 03/2018 · Sous réserve de modifications · Imprimé en Allemagne

FRA